繪圖編號： M30028-L　　配架： M30028

備註： MCGEE

新 溢 眼 鏡

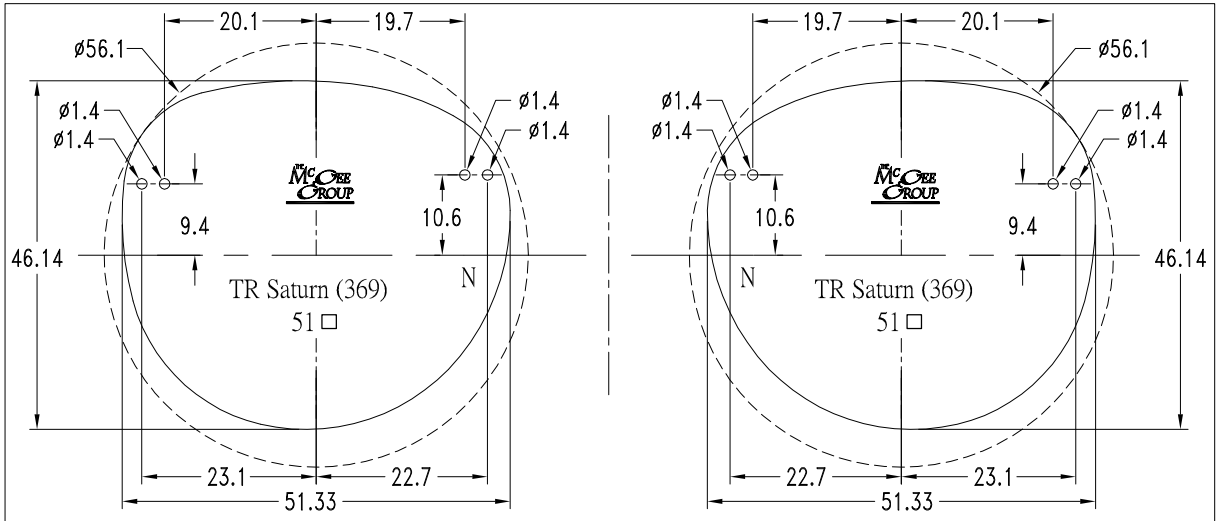

Model	Size	A	B	ED	DBL
TR Saturn (369)	51	51	45.9	55.7	18

繪圖: 魏黨軍　日期: 07/02/2023

審核: 魏黨軍　日期: 07/02/2023

确認: 李愛秀　日期: 07/02/2023