繪圖編號： T13471-L　　配架： T13471

備註： MCGEE

新 溢 眼 鏡

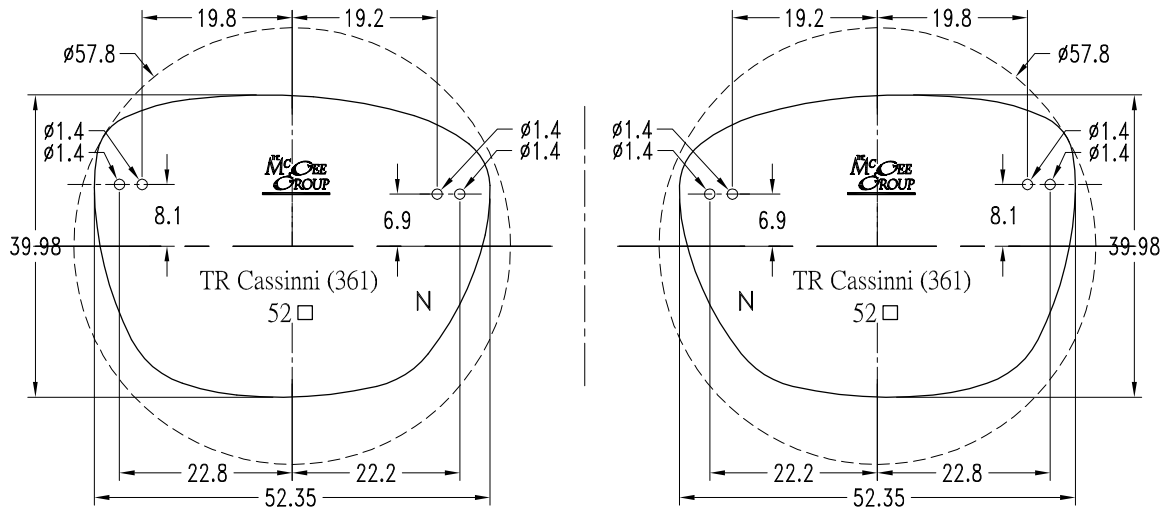

Model	Size	A	B	ED	DBL
TR Cassinni (361)	52	52	39.8	57.4	16

繪圖: 陳永廣　日期: 01/09/2022

審核: 魏黨軍　日期: 01/09/2022

确認: 李愛秀　日期: 01/09/2022