繪圖編號：M29731-L　　配架：M29731

備註：MCGEE

新 溢 眼 鏡

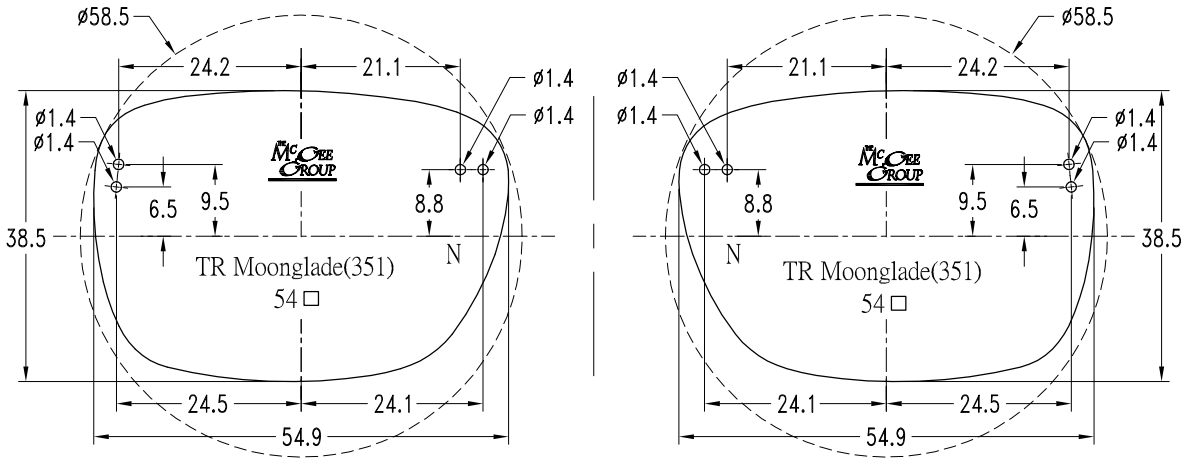

Model	Size	A	B	ED	DBL
TR Moonglade(351)	54	54	38.2	57.5	18

繪圖: 祝國棟　日期: 24/11/2021

審核: 魏黨軍　日期: 24/11/2021

确認: 魏黨軍　日期: 24/11/2021